ZLB型

产品综述 Product Overview

1、特性：灵敏度高、动态响应快、长期工作稳定、可靠等
2、应用领域：纺织纱线、纤丝、金属丝、电线、电缆、钢带、胶带、造纸等张力测量

外形尺寸 Shape Size

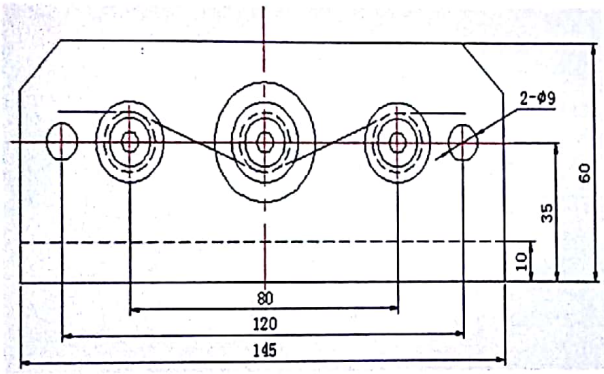

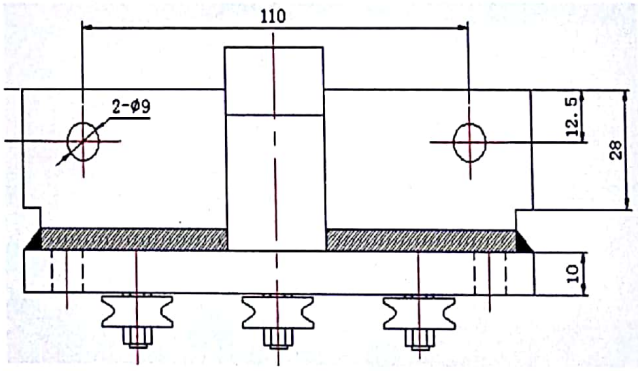

接线定义 Connection Definition

电源：输入+（红色） 输入-（黑色） 信号：输出+（绿色） 输出-（白色）

主要技术指标 Technical Indicators

额定载荷：10–300N
输出灵敏度（mV/V）：1.0–2.0±0.004
最小检定分度值(Vmin)：Emax/3000
温度灵敏度漂移（%F.S/10℃）：≤±0.03
温度补偿范围:（℃）–20~+60
零点输出（%F.S）：±1
输出阻抗（Ω）：350±2
推荐使用电压（V）：5~12(DC)
极限限过载（%F.S）：200

精度等级：D1
最大检定分度数（namx）：1000
蠕变(%F.S/30min)：≤±0.05
温度零点漂移（%F.S/10℃）：≤±0.03
工作温度范围:（℃）–35~+70
输入阻抗（Ω）：380±20
绝缘电阻（MΩ）：≥5000（50VDC）
安全过载（%F.S）：150
防护等级：IP65

由 扫描全能王 扫描创建